INOVENIT

/ FORÅR 2014

Inovenit ApS . Værkstedsvej 17 1. th. , 4600 Køge . Tlf. 5556 5857 · ino@inovenit.dk
www.inovenit.dk

OM INOVENIT

Invenit er latin for han/hun har formet, arrangeret det, designet/planlagt det. Vi har tilladt os at tilføje et o fordi god planlægning, formgivning og design udspringer af innovation og nytænkning.

Virksomheden Inovenit udvikler og forhandler produkter primært i stål til landskab, friarealer og byrum, hovedproduktet er et byggesystem, der kan anvendes til lette overdækninger, afskærmninger, opbevaring og ophold i friarealer og byrum.
Hos Inovenit og underleverandørerne er kerneværdierne, at levere kvalitet til den aftalte pris til den aftalte tid.
Al forarbejdning, og produktion bortset fra fremstilling af råvarer i form af stål, oversøisk træ m.v. foregår i Danmark og under hensyn til bæredygtighed.

Poul Børge Pedersen
Direktør Landskabsarkitekt MDL MAA

/ Cykel overdækning, Kolding

OM INOVENIT SYSTEM

Systemet er et byggesystem skabt til lette overdækninger, afskærmninger, opbevaring og ophold i friarealer og byrum.

Den vigtigste ide i design og udvikling af systemet har været fleksibilitet.
Et system der kan anvendes til forskellige formål og rumme forskellige funktioner.
Et system der kan apteres med forskellige tilbehørsdele.
Et system der kan opbygges i forskellig størrelse i alle tre retninger, længde, bredde og højde.

Den næste idé, at systemet kan varieres arkitektonisk –
Et system hvor delelementer kan kombineres, så det færdige system kan indgå naturligt i arkitekturen, det sted hvor det placeres – Og hvor valget af delelementer betyder, at samme funktionalitet kan skabes til forskellig pris.
Et åbent system der tillader, at kundeønsker kan indarbejdes.

Den tredje idé, at systemet kan samles og opstilles på en enkel og ukompliceret måde.
Et system, der er enkelt at transportere, samle og opstille ved brug af almindeligt håndværktøj.
Et system hvor dele kan udskiftes, eller ombygges, hvis der opstår nye behov.

MODUL OPBYGNING

Systemet har et grundmodul på 24 cm i længde, bredde og højde.
Modellernes længde kan øges i spring på 24 cm.
Modelbetegnelser henviser til bredden, f.eks. er model 12, 12x24cm, 288 cm bred.
Systemet kan varieres i højden med konstruktionselementer i forskellig højde i samme modul. Konstruktionselementerne kan sættes ovenpå hinanden om nødvendigt.

Systemets basis er konstruktionsdele, fodbeslag, rammer, søjler, stivere og afstivningskryds, topbeslag, spær, tagåse m.v. Alle elementerne er udført i stål og samles med enkle boltforbindelser.

Sideflader / vægge kan forsynes med forskellige typer beklædning, som standard f.eks. gitterriste, perforerede plader, eller elementer af træ. Med udgangspunkt i konstruktionens punkter for fastgørelse kan der udføres andre beklædninger efter kundeønsker, f.eks. billede perforerede plader.

Tage findes i tre varianter basis, basis+ og system. Alle tre tagsystemer kan leveres med forskellig form, flade tage, ensidig taghældning, saddeltage, buede tage.

Systemet kan apteres med f.eks. cykelstativer, sidehængte døre, skydedøre, lemme for indkast og siddemøbler.

KONSTRUKTIONER

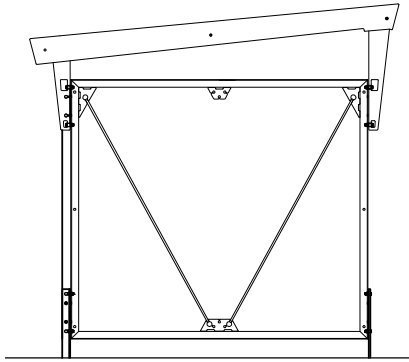

SYSTEMRAMME
(Med tilhørende fod- og topbeslag).

På længere konstruktioner vil der være placeret søjler på åbne sider med en maximum afstand på 2,88 m.

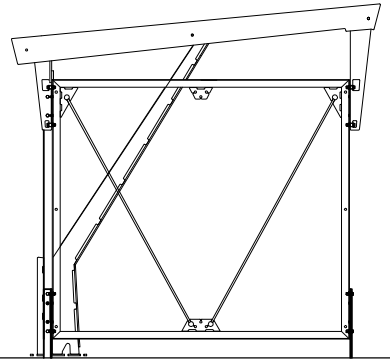

KOMBINATION
Rammer og udkragede søjler.

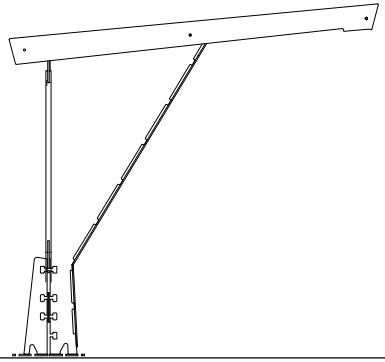

UDKRAGEDE SØJLER

TAGTYPER

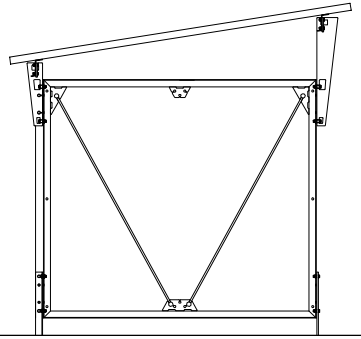

BASISTAG

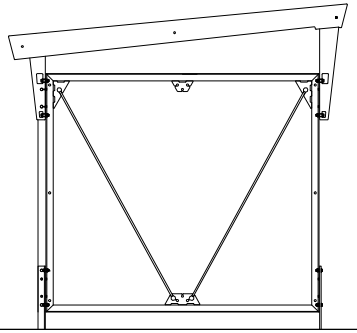

BASIS+ TAG

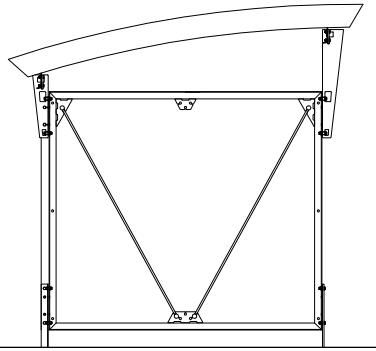

SYSTEMTAG

BEKLÆDNINGSTYPER

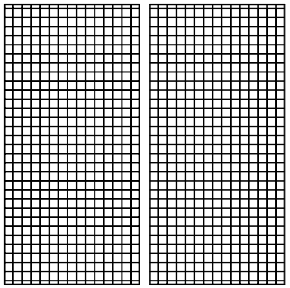

GITTERRISTE
Fås i forskellige designs.
Eventuelt med skråtstillede lameller.

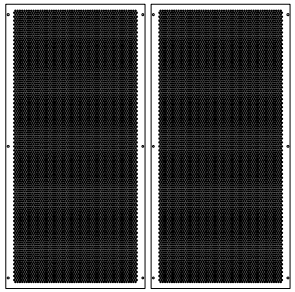

PERFOREREDE PLADER
Fås i forskellige designs.
f.eks. firkantede eller runde huller.
med huller af forskellig størrelse eller som billedperforering.

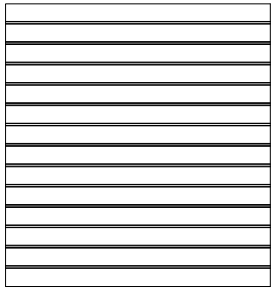

TRÆBEKLÆDNINGER
Fås i forskellige designs.
Tætte og åbne, med vandret eller lodret beklædning.Behandlet eller ubehandlet.

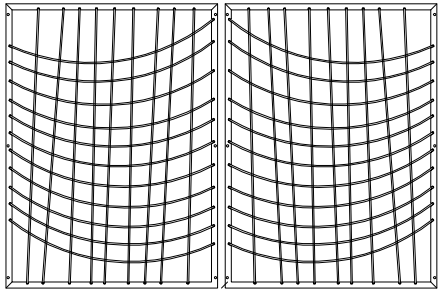

KUNDESPECIFIK
Esbjerg Søfartsmuseum, fiskenet.
Fremstillet i rundstål.

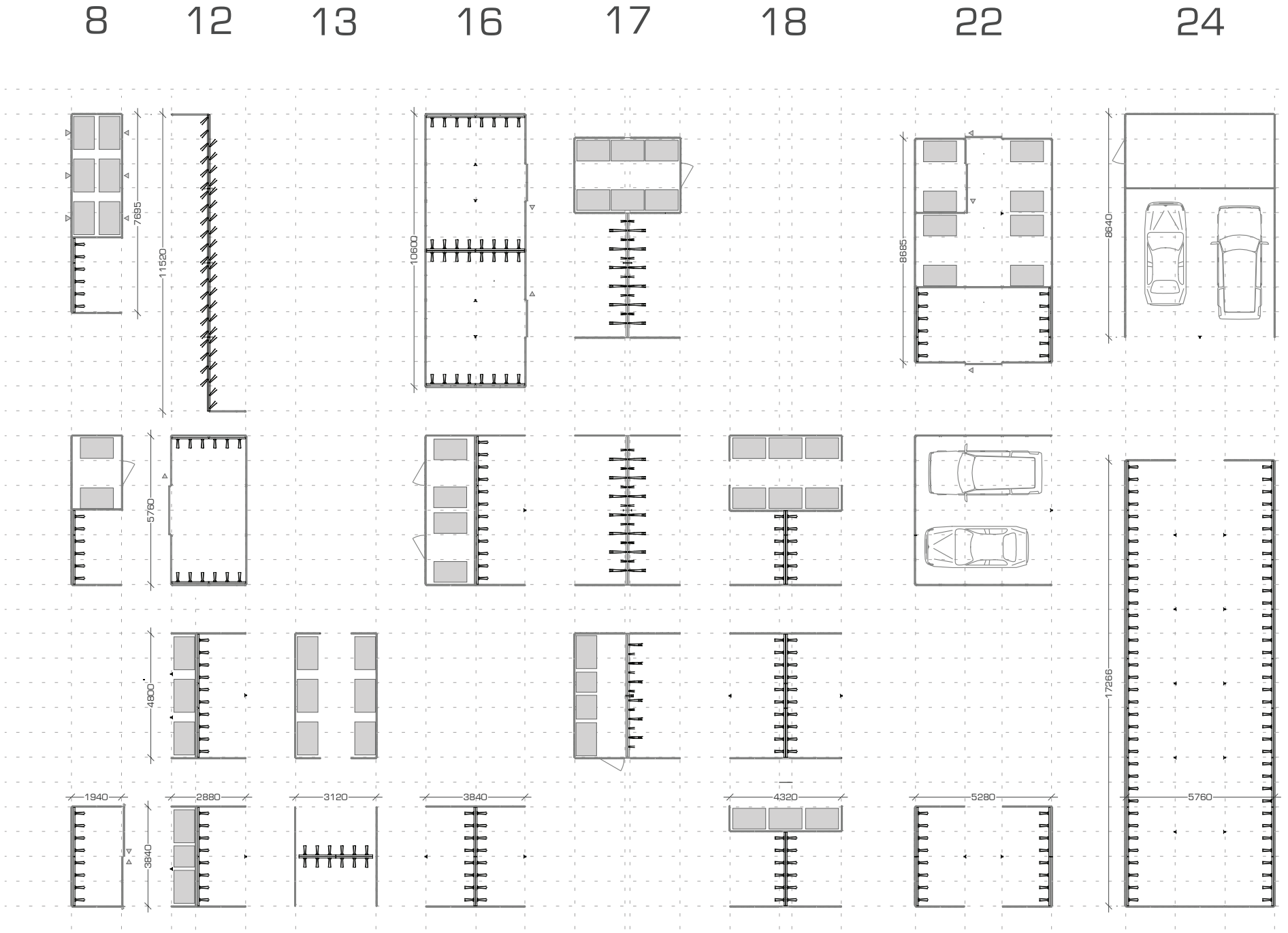
8
12
13
16
17
18
22
24
7695
11520
10600
8685
8640
5760
4800
17266
1940
2880
3120
3840
4320
5280
5760
3840

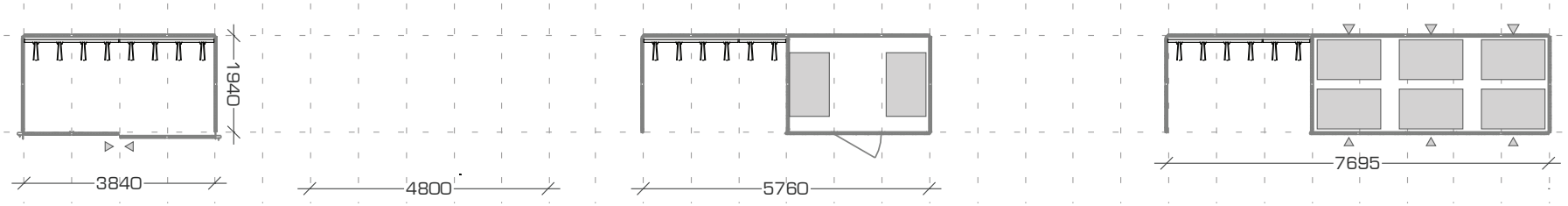

8

MODEL 8

Model 8 er en model der er meget velegnet som overdækning for en enkelt række cykler, eller større og mindre containere på langs eller tværs.

Overdækningen er med en normalkonstruktionen 201 cm bred fra yderside beklædning til yderside beklædning, hertil kommer evt. udhæng på tag.
Modellen kan i princippet forlænges uendeligt.
Den skal have adgang fra minimum 1 side.

Ovenfor er vist en række forslag til indretning.

Overdækning
Himmelev gymnasium

KONSTRUKTION
Konstruktionen leveres som udgangspunkt opbygget af systemrammer med tilhørende fod- og topbeslag.
På længere konstruktioner vil der være placeret søjler på åbne sider med en maximum afstand på 2,88 m.

Konstruktionen kan leveres med udkragede søjler, placeret i den ene side af konstruktionen.

Konstruktionen kan derudover leveres med en kombination af rammer og udkragede søjler.

TAG
Modellen kan forsynes med alle tagtyper.

En række tage og tagformer kan udføres med solceller eller som grønne tage.

BEKLÆDNING
Modellen kan forsynes med alle typer af beklædning.

Der kan udføres kundespecifikke designs af vægelementer i forskellige materialer og farver.

APTERING
Model 8 kan forsynes med almindelige døre, skydedøre, indkast til renovation /affald.

Rammer kan forsynes med skørter i bund der slutter tæt til terræn og tilpasninger i top der slutter tæt til underside tag for udførelse af lukkede / tætte depotrum.

Der kan monteres systemcykelstativer til søjler og rammer på konstruktionens inderside på yderside eller på begge sider.

Indbygget tagrende
Nyelandsvej, Køge.

Mock-up
Brøndbyøster

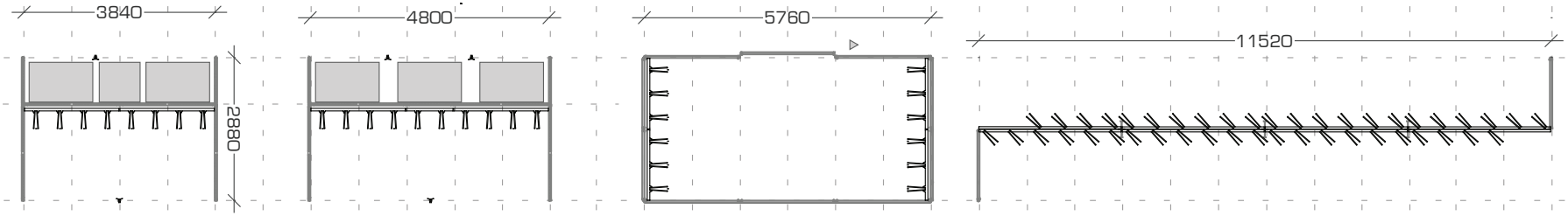

12

MODEL 12

Model 12 er en model der er meget velegnet som overdækning for en enkelt række cykler, og større og mindre containere på langs, eller 2 rækker af containere på langs med gang og betjeningsareal ned gennem overdækningen.
Modellen kan også udføres som en smal overdækning for 2 rækker cykler, med 45 graders systemcykelstativer.

Overdækningen er med en normalkonstruktion 297 cm bred fra yderside beklædning til yderside beklædning, hertil kommer evt. udhæng på tag.
Modellen kan i princippet forlænges uendeligt.
Den skal have adgang fra 2 sider.

Ovenfor er der vist en række forslag til indretning.

Overdækning
Esbjerg Søfartsmuseum

KONSTRUKTION
Konstruktionen leveres som udgangspunkt opbygget af systemrammer med tilhørende fod- og topbeslag.
På længere konstruktioner vil der være placeret søjler på åbne sider med en maximum længde på 2,88 m.

Konstruktionen kan leveres med udkragede søjler, placeret i den ene side af konstruktionen.

Konstruktionen kan derudover leveres med en kombination af rammer og udkragede søjler.

TAG
Modellen kan forsynes med alle tagtyper.

En række tage og tagformer kan udføres med solceller eller som grønne tage.

BEKLÆDNING
Modellen kan forsynes med alle typer af beklædning.

Der kan udføres kundespecifikke designs af vægelementer i forskellige materialer og farver.

APTERING
Model 12 kan forsynes med almindelige døre, skydedøre, indkast til renovation /affald.

Rammer kan forsynes med skørter i bund der slutter tæt til terræn og tilpasninger i top der slutter tæt til underside tag for udførelse af lukkede / tætte depotrum.

Der kan monteres systemcykelstativer på rammer og søjler i konstruktionen.

Kundespecifik beklædning
Esbjerg Søfartsmuseum

Overdækningen er tilpasset eksisterende træ
Esbjerg Søfartsmuseum

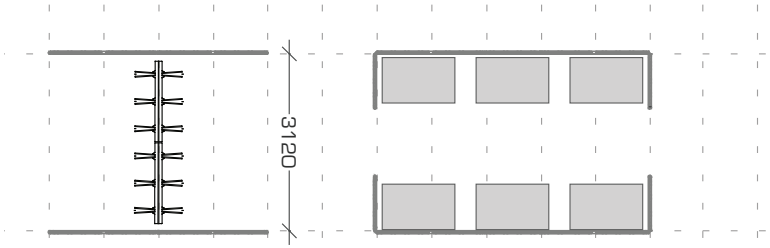

MODEL 13

Model 13, er en model der er meget velegnet som overdækning for en enkelt række cykler, og større og mindre containere på langs, eller 2 rækker af containere på langs med gang og betjeningsareal ned gennem overdækningen.
Modellen kan også udføres med cykelstativer på tværs i en eller begge gavle eller som en smal overdækning for 2 rækker cykler, med 45 graders systemcykelstativer.

Overdækningen er med en normalkonstruktion 321 cm bred fra yderside beklædning til yderside beklædning, hertil kommer evt. udhæng på tag.
Modellen kan i princippet forlænges uendeligt.
Den skal typisk have adgang fra 2 sider.

Ovenfor er der vist en række forslag til indretning.

Miljøstation
Nyelandsvej, Køge

KONSTRUKTION
Konstruktionen leveres som udgangspunkt opbygget af systemrammer med tilhørende fod- og topbeslag.
På længere konstruktioner vil der være placeret søjler på åbne sider med en maximum længde på 2,88 m.

Konstruktionen kan leveres med udkragede søjler, placeret i den ene side af konstruktionen.

Konstruktionen kan derudover leveres med en kombination af rammer og udkragede søjler.

TAG
Modellen kan forsynes med alle tagtyper.

En række tage og tagformer kan udføres med solceller eller som grønne tage.

BEKLÆDNING
Modellen kan forsynes med alle typer af beklædning.

Der kan udføres kundespecifikke designs af vægelementer i forskellige materialer og farver.

APTERING
Model 13 kan forsynes med almindelige døre, skydedøre, indkast til renovation /affald.

Rammer kan forsynes med skørter i bund der slutter tæt til terræn og tilpasninger i top der slutter tæt til underside tag for udførelse af lukkede / tætte depotrum.

Der kan monteres systemcykelstativer på rammer og søjler i konstruktionen.

Miljøstation
Nyelandsvej, Køge

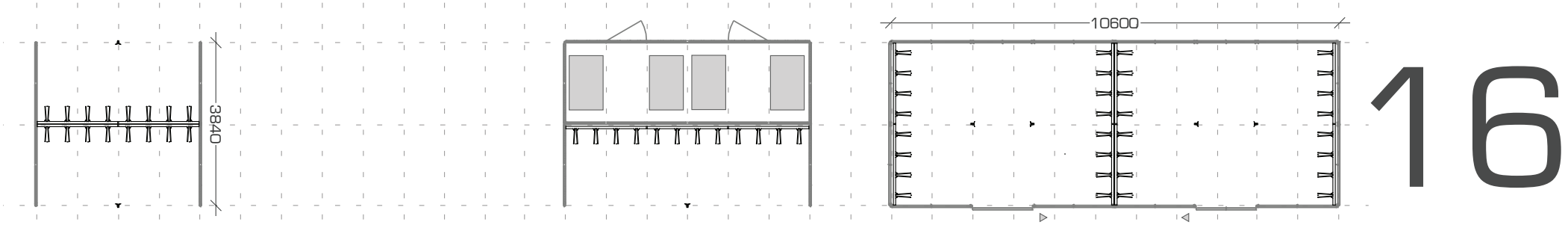

16

MODEL 16

Model 16 er en model der er meget velegnet som overdækning for en enkelt række cykler, og større og mindre containere på langs, eller 2 rækker af containere på langs med gang og betjeningsareal ned gennem overdækningen.
Modellen kan også udføres som en smal overdækning for 2 rækker cykler, med 45 graders systemcykelstativer.

Overdækningen er med en normalkonstruktion cm bred fra yderside beklædning til yderside beklædning, hertil kommer evt. udhæng på tag.
Modellen kan i princippet forlænges uendeligt.
Den skal have adgang fra 2 sider.

Ovenfor er der vist en række forslag til indretning.

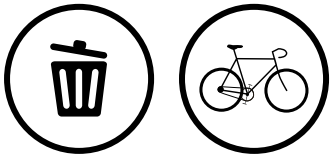

KONSTRUKTION
Konstruktionen leveres som udgangspunkt opbygget af systemrammer med tilhørende fod- og topbeslag.
På længere konstruktioner vil der være placeret søjler på åbne sider med en maximum længde på 2,88 m.

Konstruktionen kan leveres med udkragede søjler, placeret i den ene side af konstruktionen.

Konstruktionen kan derudover leveres med en kombination af rammer og udkragede søjler.

TAG
Modellen kan forsynes med alle tagtyper.

En række tage og tagformer kan udføres med solceller eller som grønne tage.

BEKLÆDNING
Modellen kan forsynes med alle typer af beklædning.

Der kan udføres kundespecifikke designs af vægelementer i forskellige materialer og farver.

APTERING
Model 16 kan forsynes med almindelige døre, skydedøre, indkast til renovation /affald.

Rammer kan forsynes med skørter i bund der slutter tæt til terræn og tilpasninger i top der slutter tæt til underside tag for udførelse af lukkede / tætte depotrum.

Der kan monteres systemcykelstativer på rammer og søjler i konstruktionen.

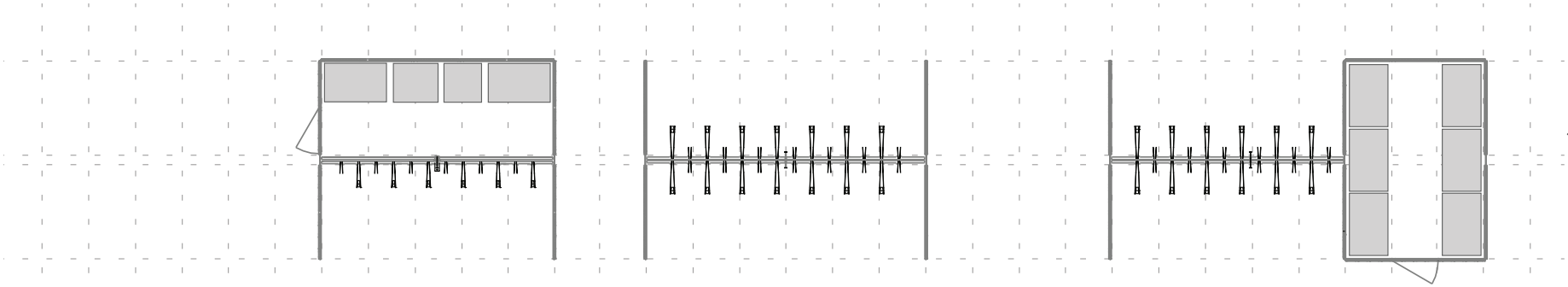

17

MODEL 17

Model 17 er en model der er meget velegnet som overdækning for 2 rækker cykler, et rum på tværs med 1 eller 2 rækker af større og mindre containere med et betjeningsareal, eller 1 række af cykler og et rum for 1 række af containere på langs,
med betjeningsareal i overdækningens ene side.

Overdækningen er med normalkonstruktion 417 cm bred fra yderside beklædning til yderside beklædning, hertil kommer evt. udhæng på tag.
Modellen kan i princippet forlænges uendeligt.
Den skal typisk have adgang fra 2 eller 3 sider.

Ovenfor er der vist en række forslag til indretning.

Overdækning til cykelstativer
Kolding Gymnasium

KONSTRUKTION
Konstruktionen leveres som udgangspunkt opbygget af systemrammer med tilhørende fod- og topbeslag.
På længere konstruktioner vil der være placeret søjler på åbne sider med en maximum længde på 2,88 m.

Konstruktionen kan leveres med udkragede søjler, placeret i den ene side af konstruktionen.

Konstruktionen kan derudover leveres med en kombination af rammer og udkragede søjler.

TAG
Modellen kan forsynes med alle tagtyper.

En række tage og tagformer kan udføres med solceller eller som grønne tage.

BEKLÆDNING
Modellen kan forsynes med alle typer af beklædning.

Der kan udføres kundespecifikke designs af vægelementer i forskellige materialer og farver.

APTERING
Model 17 kan forsynes med almindelige døre, skydedøre, indkast til renovation /affald.

Rammer kan forsynes med skørter i bund der slutter tæt til terræn og tilpasninger i top der slutter tæt til underside tag for udførelse af lukkede / tætte depotrum.

Der kan monteres systemcykelstativer på rammer og søjler i konstruktionen.

Perforerede aluminumsplader
Kolding Gymnasium

LED lys i overdækningen
Kolding Gymnasium

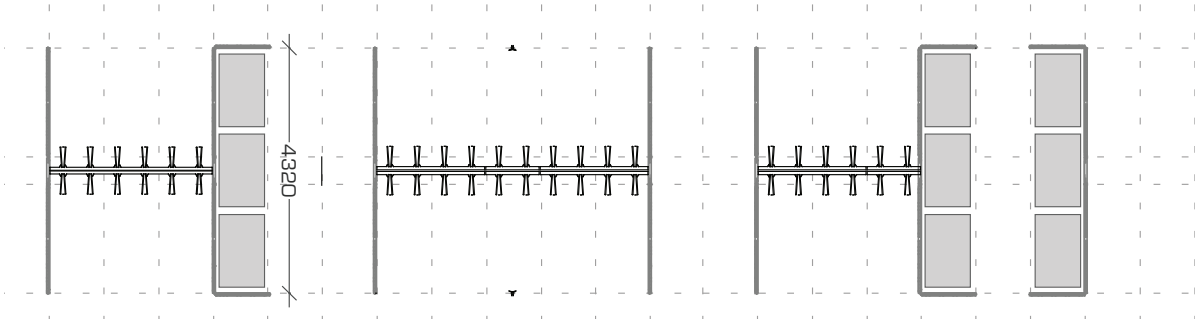

18

MODEL 18

Model 18 er en model der er meget velegnet som overdækning for 2 rækker cykler, et rum på tværs med 1 eller 2 rækker af større og mindre containere med et betjeningsareal, eller 1 række af cykler og et rum for 1 række af containere på langs,
med betjeningsareal i overdækningens ene side.

Overdækningen er med normalkonstruktion 441 cm bred fra yderside beklædning til yderside beklædning, hertil kommer evt. udhæng på tag.
Modellen kan i princippet forlænges uendeligt.
Den skal typisk have adgang fra 2 eller 3 sider.

Ovenfor er der vist en række forslag til indretning.

Overdækning til cykeler
Skole, Nordup

KONSTRUKTION
Konstruktionen leveres som udgangspunkt opbygget af systemrammer med tilhørende fod- og topbeslag.
På længere konstruktioner vil der være placeret søjler på åbne sider med en maximum længde på 2,88 m.

Konstruktionen kan leveres med udkragede søjler, placeret i den ene side af konstruktionen.

Konstruktionen kan derudover leveres med en kombination af rammer og udkragede søjler.

TAG
Modellen kan forsynes med alle tagtyper.

En række tage og tagformer kan udføres med solceller eller som grønne tage.

BEKLÆDNING
Modellen kan forsynes med alle typer af beklædning.

Der kan udføres kundespecifikke designs af vægelementer i forskellige materialer og farver.

APTERING
Model 18 kan forsynes med almindelige døre, skydedøre, indkast til renovation /affald.

Rammer kan forsynes med skørter i bund der slutter tæt til terræn og tilpasninger i top der slutter tæt til underside tag for udførelse af lukkede / tætte depotrum.

Der kan monteres systemcykelstativer på rammer og søjler i konstruktionen.

Cykeloverdækning
Dagmarskolen, Ringsted

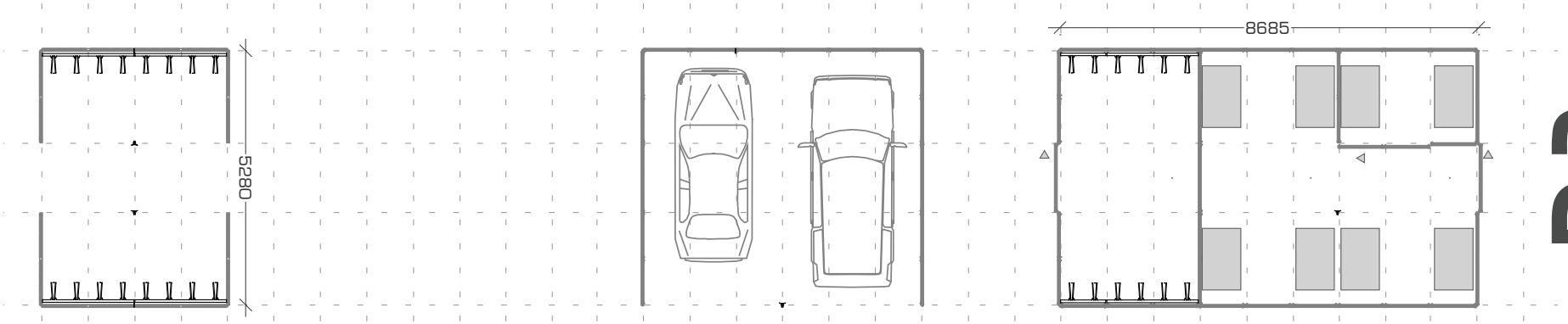

22

MODEL 22

Model 22, er en model der er meget velegnet som overdækning for 2 rækker cykler med et indvendigt gangareal.
Modellen kan også indrettes med rum for containere eller med mindre depotrum på hver side af et indvendigt gangareal.
Endelig kan modellen virke som carport.

Overdækningen er med normalkonstruktion 537 cm bred fra yderside beklædning til yderside beklædning, hertil kommer evt. udhæng på tag.
Modellen kan i princippet forlænges uendeligt.
Den skal typisk have adgang fra 2 sider.

Ovenfor er der vist en række forslag til indretning.

Kombineret overdækning for cykler og renovation

KONSTRUKTION
Konstruktionen leveres som udgangspunkt opbygget af systemrammer med tilhørende fod- og topbeslag.
På længere konstruktioner vil der være placeret søjler på åbne sider med en maximum længde på 2,88 m.

Konstruktionen kan leveres med udkragede søjler, placeret i den ene side af konstruktionen.

Konstruktionen kan derudover leveres med en kombination af rammer og udkragede søjler.

TAG
Modellen kan forsynes med alle tagtyper.

En række tage og tagformer kan udføres med solceller eller som grønne tage.

BEKLÆDNING
Modellen kan forsynes med alle typer af beklædning.

Der kan udføres kundespecifikke designs af vægelementer i forskellige materialer og farver.

APTERING
Model 22 kan forsynes med almindelige døre, skydedøre, indkast til renovation /affald.

Rammer kan forsynes med skørter i bund der slutter tæt til terræn og tilpasninger i top der slutter tæt til underside tag for udførelse af lukkede / tætte depotrum.

Der kan monteres systemcykelstativer på rammer og søjler i konstruktionen.

Kombineret overdækning for cykler og renovation. Parkvej, Næstved